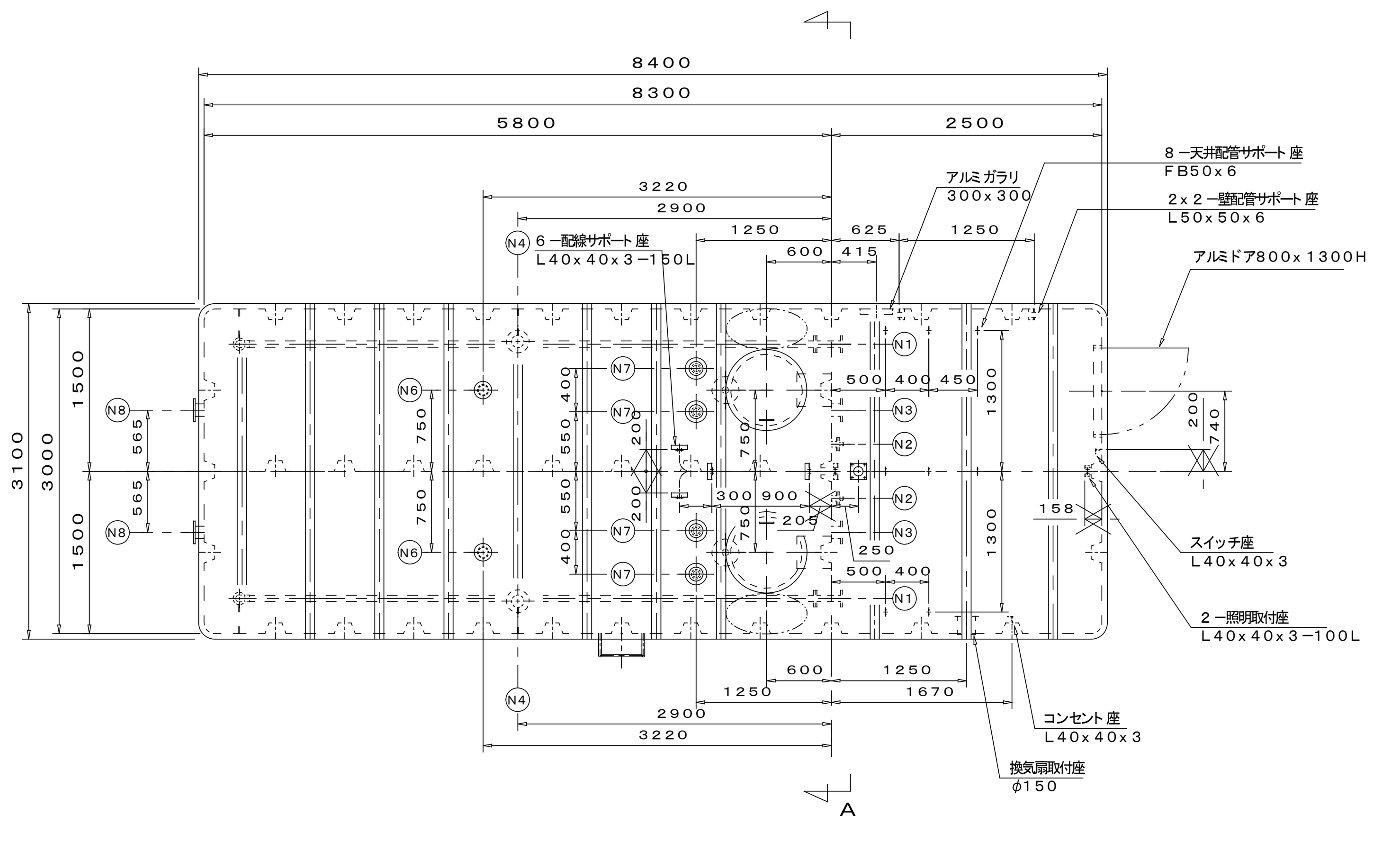


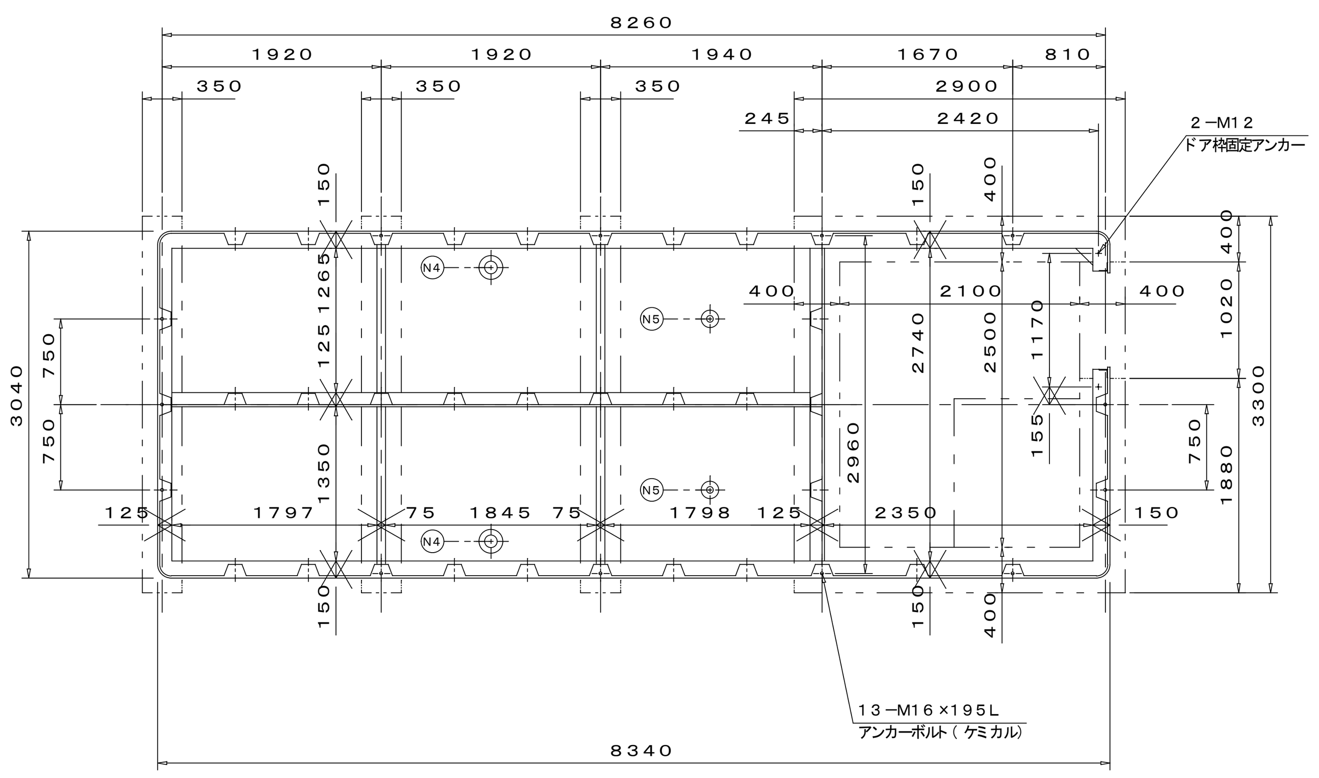


アンカーボルト位置図 ※ポンプ室内基礎の埋設配管は、斜線部内に納めて下さい.

| ノ　ズ　ル　表 | | | | | | |
|---|---|---|---|---|---|---|
| 符号 | 名　称 | 呼 | 数 | 管材 | 継手 | 備　考 |
| N-1 | 給水口 | 50A | 2 | SUS304 | JIS10KF | 槽内配管HIVP 防波筒付 |
| N-2 | 給水口 | 20A／40A | 2 | SUS304／SUS304 | ニップル／JIS5KF | ボールタップ口 |
| N-3 | 揚水口 | 100A | 2 | SGP | JIS10KF | |
| N-4 | 溢水口 | 100A | 2 | SUS304 | JIS10KF | 槽内配管VP |
| N-5 | 排水口 | 50A | 2 | SGP | JIS10KF | |
| N-6 | 通気口 | 80A | 2 | SGP | JIS5KF | 防虫網付 |
| N-7 | 電極座 | 50A／100A | 4 | PVC／SGP | ソケット／JIS5KF | 防波筒・カバー付 |
| N-8 | 連通口 | 100A | 2 | SGP | JIS10KF | |
| | | | | | | |
| M | マンホール | φ650 | 2 | SS400 | － | 鍵付カバー |
| | | | | | | |

※マンホール2重蓋付

| | | |
|---|---|---|
| 槽の仕様 | 建設省告示構造基準適合品 鋼板製一体型水槽 | |
| | 材質 | SS400 |
| | 容量 | 呼称＝　有効＝9.7㎥ |
| | 板厚 | 屋根＝6.0mm　側＝4.5mm　底＝6.0mm |
| | | |
| | 製品質量 | 4800kg |
| 防食仕様 | 材質 | 厚生省告示20号　合格エポキシ樹脂 |
| | 内面施工 | 加熱硬化型エポキシライニング NE－204　厚さ＝0.4mm以上 |
| | 外面施工 | 加熱硬化型エポキシコーティング NE－204　厚さ＝0.2mm以上 |
| | 施工法 | 無溶剤型ホットエアーレススプレー |
| | | |
| 装色 | | 指定色 |
| 設計用震度 | | KH＝1.5　KV＝0.75 |
| 内梯子 | | 合成樹脂製 |
| 外梯子 | | SS400の上溶融亜鉛メッキ（2種35） |
| | | |
| | | |
| ボルト．ナット | | SUS304 |
| | | |

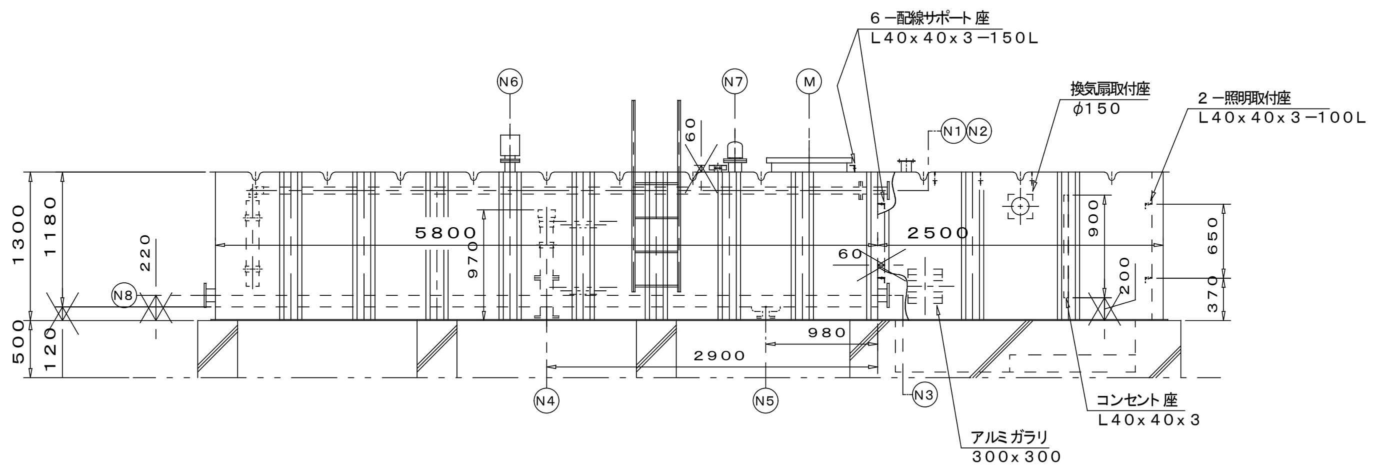


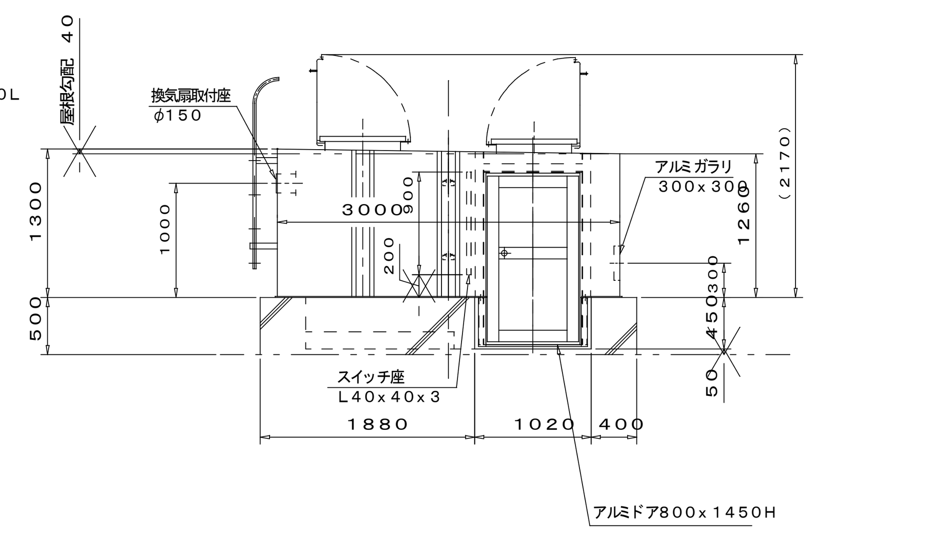


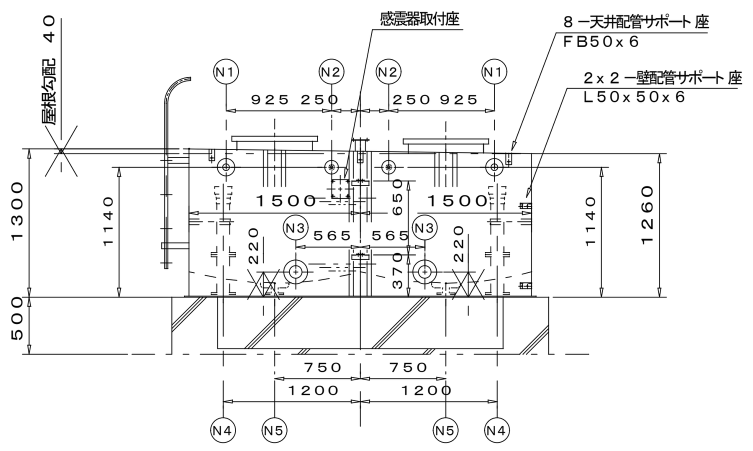


A－A矢視図

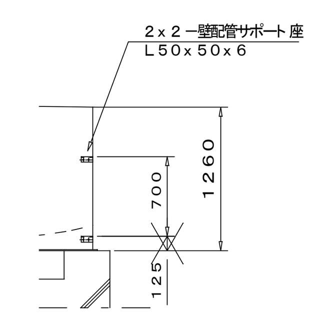


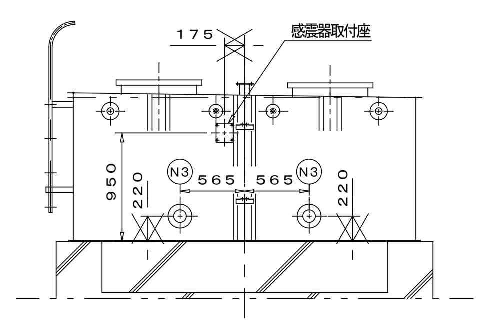


感震器取付位置図

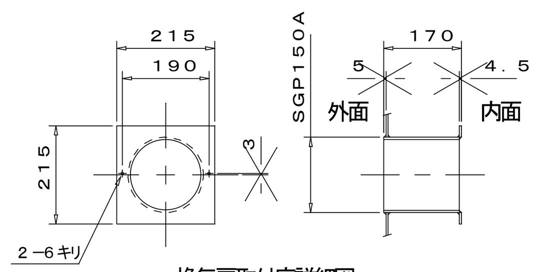


換気扇取付座詳細図

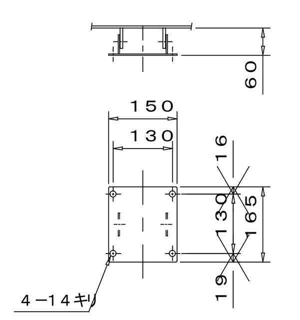


感震器取付座x 1SET詳細図

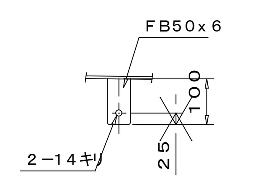


天井配管サポート座x 8SET詳細図

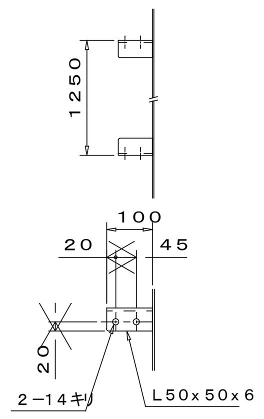


壁配管サポート座x 2SET詳細図

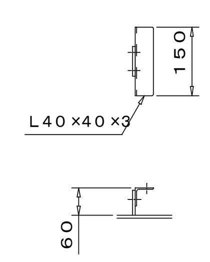


配線サポート座x 6SET詳細図

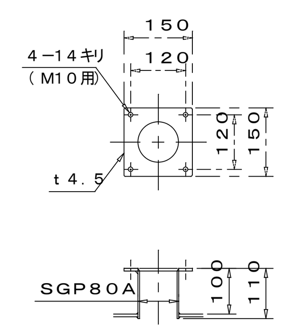


プルボックス座x 1SET詳細図

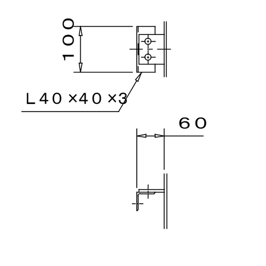


照明取付座x 2SET詳細図

# 完成図

凡例・特記事項

| | | | | |
|---|---|---|---|---|
| 工事名 | 岡山市東区役所等庁舎新築に伴う機械設備工事 | | | No. M-19／66 |
| 図面名 | 給排水設備　受水槽参考図 | 縮尺 | 1/50 | |
| 岡山市市民局 | | 平成26年8月 | | 株式会社 木村建築設計事務所 岡山県知事登録第1486号 1級建築士登録第65709号　木村旭 〒700-0971　岡山市北区野田3丁目18番20号 TEL.086-244-2611 |
| 区政推進課 | 課長　担当課長　室長　主任・課員 | 設計担当者 | | 承認　検図　製図 |