照 明 器 具 姿 図

A
1 ＦＬ１０Ｗｘ１
2 ＦＬ１０Ｗｘ 防水形
避難口誘導灯　電池内蔵

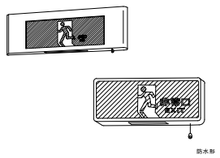

D
1 ＦＬ４０Ｗｘ 非常時５０％
階段通路誘導灯　電池内蔵

F
1 ハロゲン　１３Ｗ　埋込型
非常灯　電池内蔵

I
1 ＦＬ４０Ｗ×１　非常時５０％
階段通路誘導灯　電池内蔵

階段

B
1 ＦＬ１０Ｗｘ１
2 ＦＬ１０Ｗｘ 防水形
廊下通路誘導灯　電池内蔵

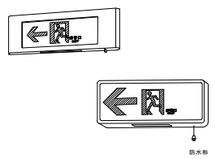

E
1 ＦＬ４０Ｗｘ 非常時５０％
階数表示文字共
階段通路誘導灯　電池内蔵

G
1 ハロゲン　３０Ｗ天井パイプ吊
2 ハロゲン　１３Ｗ天井直付型
非常灯　電池内蔵

J
1 １０形（高輝度）
避難口誘導灯　電池内蔵

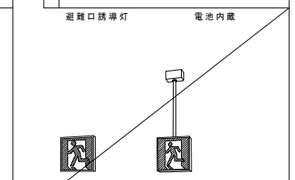

LA
1 Ｃ級（10形）避難口用片面型
壁・天井直付　天井吊下 LED 電池内蔵 20分間

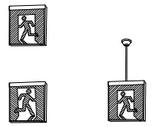

LB
1 Ｃ級（10形）通路誘導灯片面型
2 Ｃ級（10形）通路誘導灯両面型
壁直付　天井吊下 LED 電池内蔵 20分間

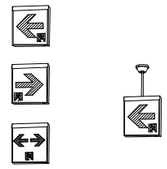

LK
1 Ｂ級（20形）避難口用片面型
2 Ｂ級（20形）避難口用両面型
壁・天井直付　天井吊下 LED 電池内蔵 20分間

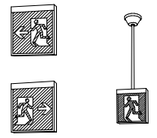

C
1 ＦＬ１０Ｗｘ１ 壁直付形
廊下通路誘導灯　電池内蔵

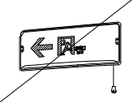

H
1 ＩＬ１４．４Ｖ３０Ｗ
2 ＩＬ７．２Ｖ１３Ｗ
非常灯　電池内蔵

K
1 ２０Ｂ形（高輝度）
避難口誘導灯　電池内蔵

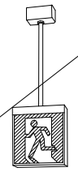

LC
1 Ｃ級（10形）通路誘導灯片面型
壁埋込型　LED 電池内蔵 20分間

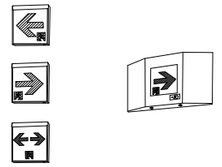

註　記

非常用照明器具は、防災性能評定委員会の認定品とする。
誘導灯照明器具は、誘導灯認定委員会の認定品とする。
ＦＬ２０Ｗ以上は、高力率型とする。
ＦＬ４０Ｗ、ラピットスタート又は電子スタートとする。
放電灯安定器は省電力形とする

ランプ記号及び電気特性

ランプ記号				電気特性	
蛍光灯	ＦＬ ・・・・ 蛍光灯直管	自熱灯	ＩＬ ・・・・一般白熱灯		Ｒ ・・・・ラピットスタート
	ＦＣ ・・・・ 蛍光灯サークライン		ＷＢ ・・・・ホワイトボールランプ		Ｇ ・・・・グロースタート
	ＧＬ ・・・・ 殺菌灯		ＲＦ ・・・・リフレクター電球ランプ		Ｆ ・・・・フリッカレス
	ＦＤＬ・・・・ 蛍光灯Ｕ管		ＢＲ ・・・・ビームランプ		Ｓ ・・・・シーケンス
その他	Ｈ ・・・・ 高圧水銀灯		ＪＤ ・・・・ミニハロゲン		Ｈ ・・・・高力率
	ＨＦ ・・・・ 高圧蛍光水銀灯				Ｌ ・・・・低力率
	ＭＨ ・・・・ メタルハライドランプ				Ｃ ・・・・調光
	ＮＨ ・・・・ 高圧ナトリウムランプ				ＥＳ ・・・・省電力型

東部リサイクルプラザ消防用設備等点検業務委託

注記	年 月 日	図面来歴	
	・ ・		・ ・
	・ ・		・ ・
	・ ・		・ ・
	・ ・		・ ・
	・ ・		・ ・

日立造船株式会社
環境　プラント事業本部・システム本部・土木建築部
課係 ・ ・

（仮称）岡山市東部クリーンセンタ　ーリサイクルプラザ建設工事
岡 山 市 殿

リサイクルプラザ施設
照明器具姿図
縮尺 1:20

整理番号 Ｅ－０３１
図面番号

配布先

電灯分電盤Ｂ１Ｌ－１

ＡＣ　1φ　3Ｗ２００／１００Ｖ

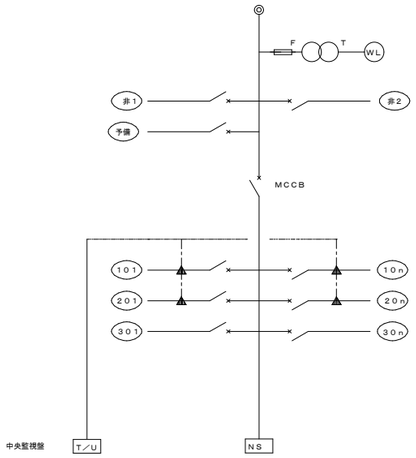

ＧＡＣ　1φ　3Ｗ２００／１００Ｖ

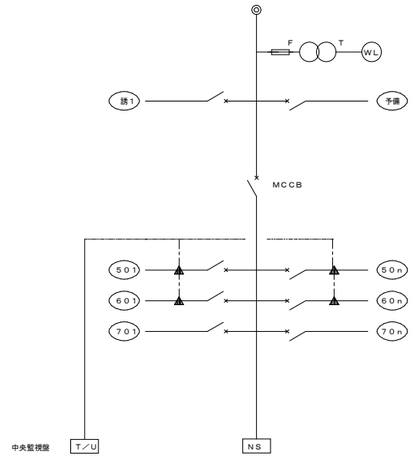

電灯分電盤３Ｌ－３

ＡＣ　1φ　3Ｗ２００／１００Ｖ

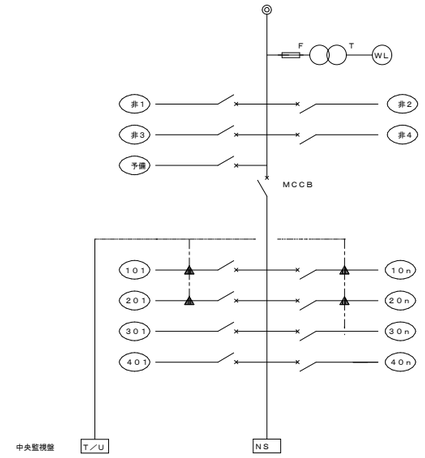

ＧＡＣ　1φ　3Ｗ２００／１００Ｖ

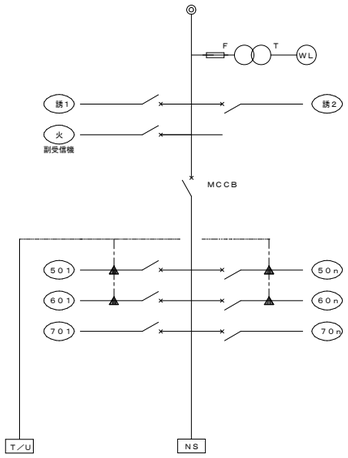

電灯分電盤１Ｌ－４

ＡＣ　1φ　3Ｗ２００／１００Ｖ

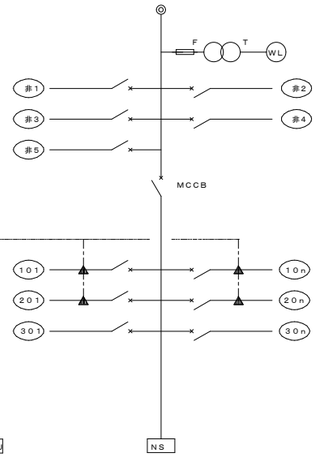

ＧＡＣ　1φ　3Ｗ２００／１００Ｖ

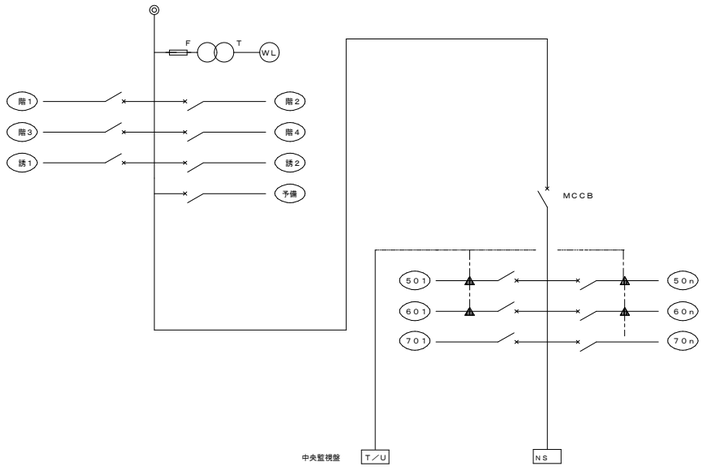

電灯分電盤４Ｌ－２

ＡＣ　1φ　3Ｗ２００／１００Ｖ

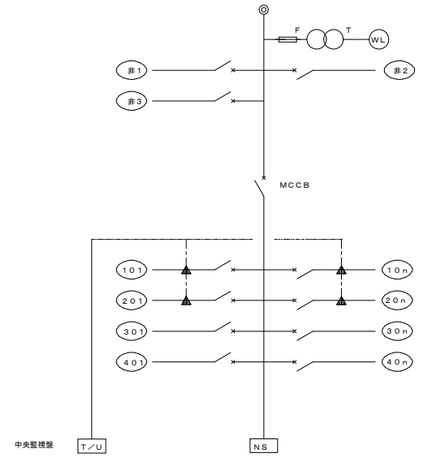

ＧＡＣ　1φ　3Ｗ２００／１００Ｖ

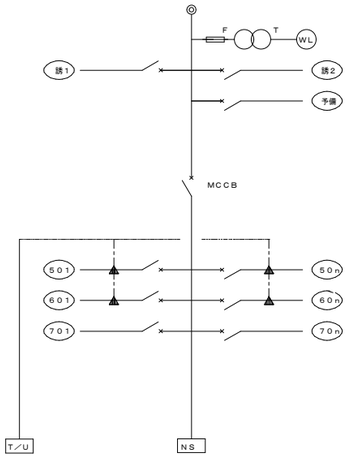

電灯分電盤２Ｌ－３

ＡＣ　1φ　3Ｗ２００／１００Ｖ

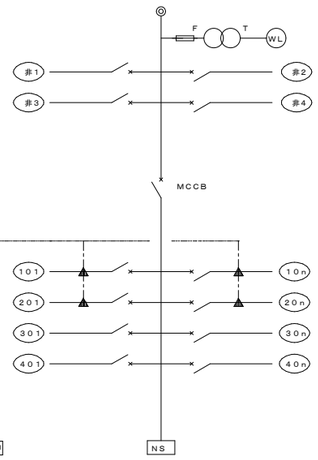

ＧＡＣ　1φ　3Ｗ２００／１００Ｖ

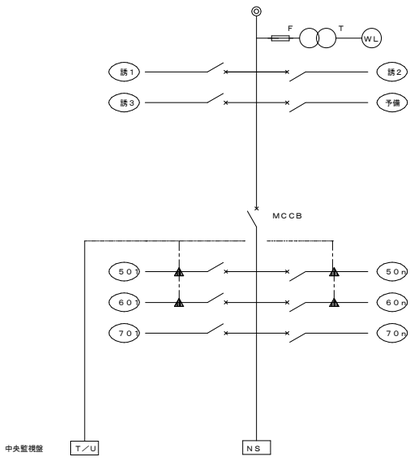

電灯分電盤２Ｌ－２

ＧＡＣ　1φ　3Ｗ２００／１００Ｖ

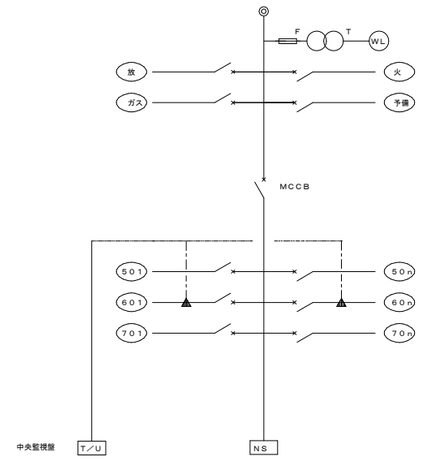

註記		回路番号種別		
1．各電灯分電盤には制御用端子２０Ｐを設けること。		10n	ＡＣ１００Ｖ	電灯
2．ＭＣＣＢの予備数の機器は取付ける。		20n	ＡＣ２００Ｖ	〃
―×―	ＭＣＢ	30n	ＡＣ１００Ｖ	コンセント
		40n	ＡＣ２００Ｖ	〃
ＮＳ	ニュートラルスイッチ	50n	ＧＡＣ１００Ｖ	電灯
△	リモコンリレー　（フル２線式）	60n	ＧＡＣ２００Ｖ	〃
Ｔ／Ｕ	リレー制御用変換器	70n	ＧＡＣ１００Ｖ	コンセント
ＣＰＵ	伝送ユニット	80n	ＧＡＣ２００Ｖ	〃
ＡＭＰ	増幅器	非n	ＡＣ１００Ｖ	非常灯
T	トランス　ＡＣ１００Ｖ／２４Ｖ	誘n	ＧＡＣ１００Ｖ	誘導灯
		階n	ＧＡＣ１００Ｖ	階段誘導灯
		火	ＧＡＣ１００Ｖ	火報受信機、副受信機

配布先

注記	年月日	図面来歴	
	・・		・・
	・・		・・
	・・		・・
	・・		・・
	・・		・・

日立造船株式会社
環境　プラント事業本部・システム本部・土木建築部
製作所　・・

（仮称）岡山市東部クリーンセンター　ーリサイクルプラザ建設工事
岡山市殿

東部リサイクルプラザ消防用設備等点検業務委託

リサイクルプラザ施設
非常照明、誘導灯分電盤系統

縮尺

整理番号　Ｅ－０３２
図面番号

照査
計

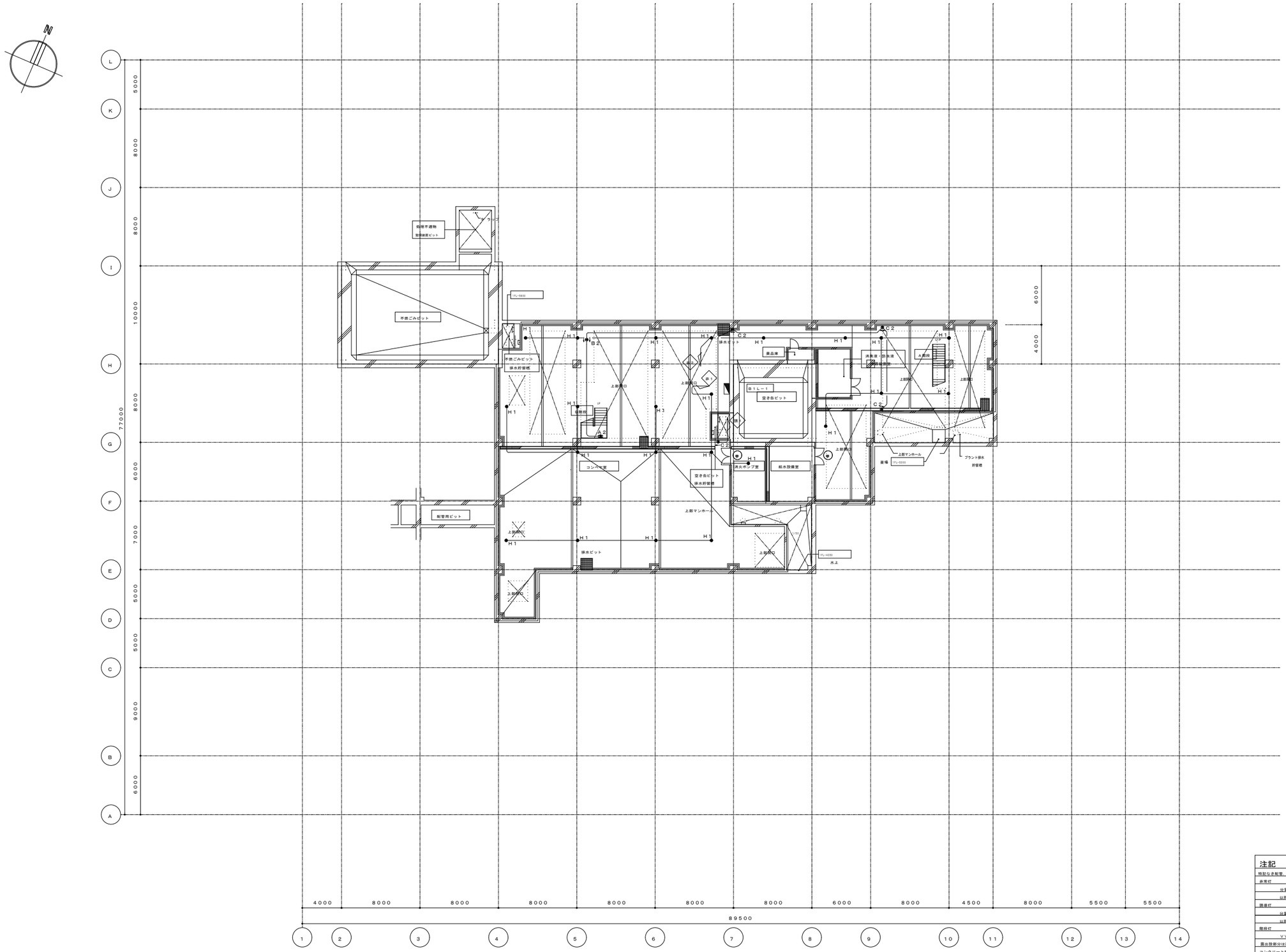

地下１階平面図　Ｓ＝１：２００

B1FL=GL−4300

注記

特記なき配管、配線は下記による

非常灯

分電盤より第一ＢＯＸまでは、ＩＶ５　５ｘ２（２２）

以降は ＩＶ２　０ｘ２（１６）

誘導灯

分電盤より第一ＢＯＸまでは、ＩＶ５　５ｘ３（２２）

以降は　ＩＶ２　０ｘ３（１６）

階段灯

ＶＶＦ２　０−３Ｃ（２２）

露出設部分は厚鋼電線管とする

コンクリート埋設部分はＰＦ管とする

天井内はケーブルころがし配線とする

東部リサイクルプラザ消防用設備等点検業務委託

注記	年月日	図面来歴	
	・・		・・
	・・		・・
	・・		・・
	・・		・・
	・・		・・

日立造船株式会社
環境　プラント事業本部・システム本部・土木建築部
設計　・・　係長　・・

1750
岡山市殿
（仮称）岡山市東部クリーンセンター　ーリサイクルプラザ建設工事

リサイクルプラザ施設
地下１階非常照明、誘導灯設備配線図
縮尺　1:200

整理番号　Ｅ−０３３
図面番号

配布先
控
計

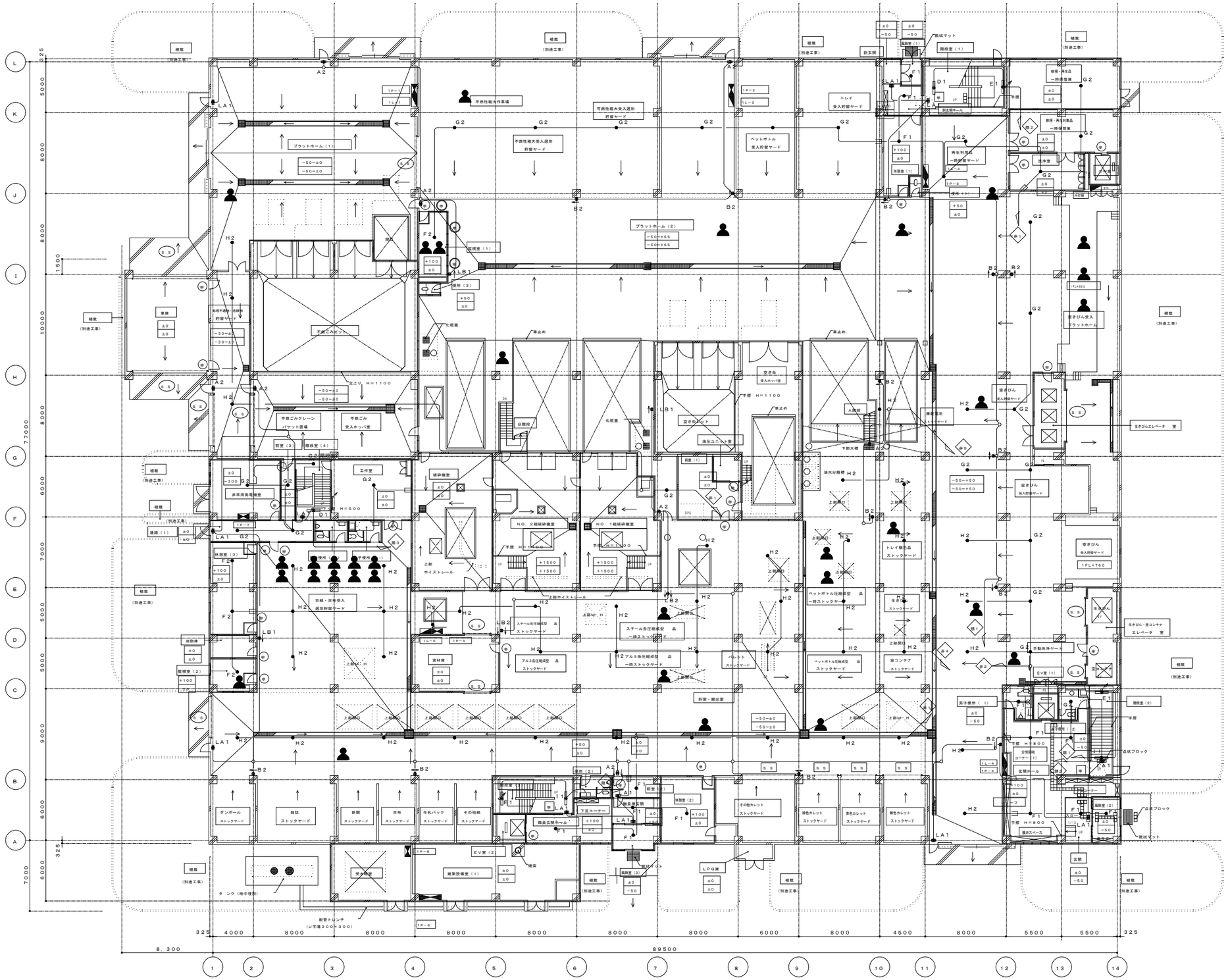

1階平面図　S＝1：200

1FL=GL+200

東部リサイクルプラザ消防用設備等点検業務委託

注記	年月日	図面来歴	日立造船株式会社		配布先
			環境 プラント事業本部・システム本部・土木建築部		
				縮尺	
			岡山市殿		
			（仮称）岡山市東部クリーンセンター　―リサイクルプラザ建設工事		

リサイクルプラザ施設
1階非常照明、誘導灯設備配線図

整理番号　E－034
図面番号

縮尺　1:200

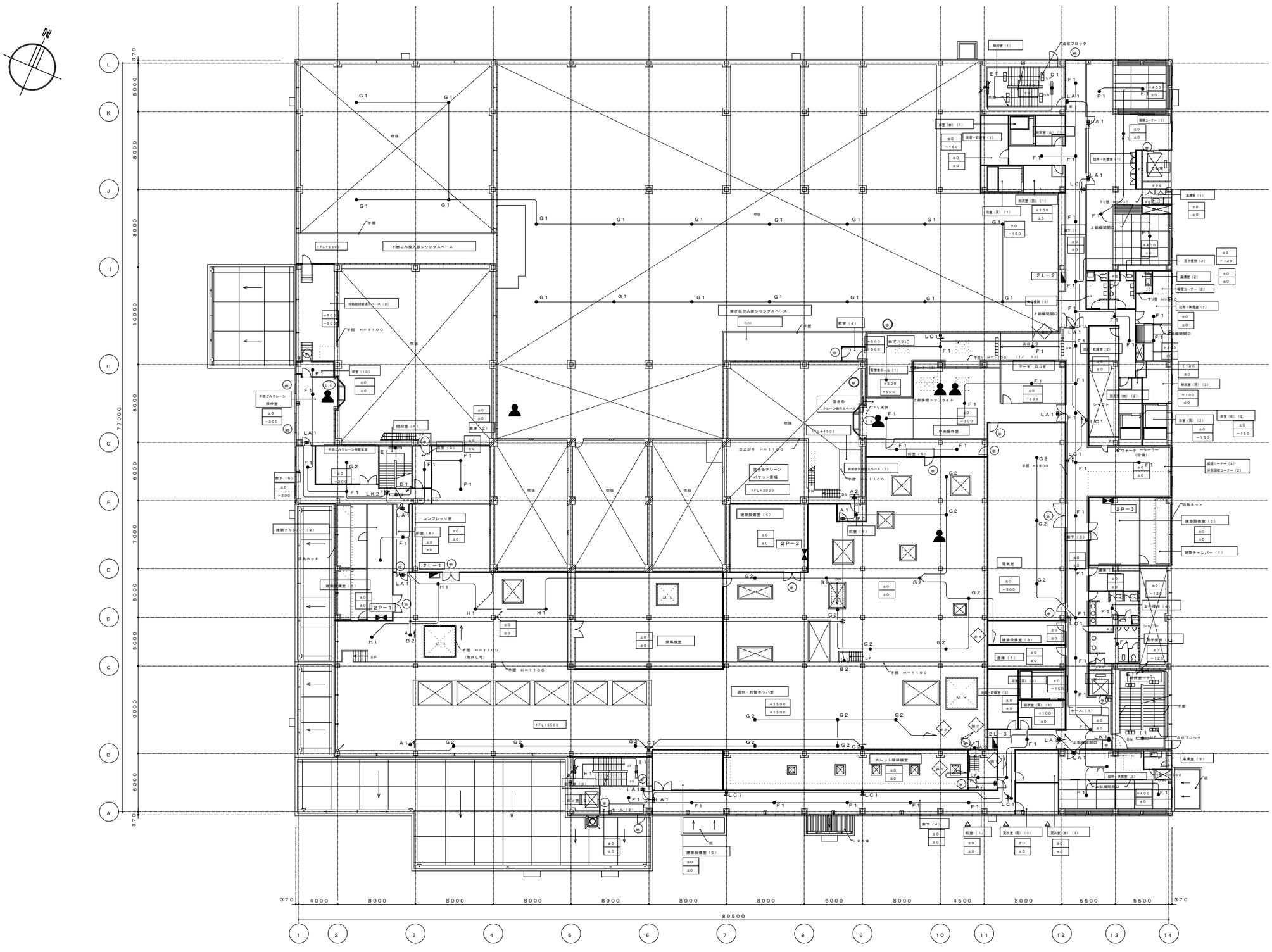

2階平面図

東部リサイクルプラザ消防用設備等点検業務委託

注記	年 月 日	図面来歴	

日立造船株式会社
環境 プラント事業本部・システム本部・土木建築部
課長 係長

岡山市殿

（仮称）岡山市東部クリーンセンター　ーリサイクルプラザ建設工事

リサイクルプラザ施設
2階非常照明、誘導灯設備配線図

縮尺

整理番号 E－035

図面番号

配布先	
控	
計	

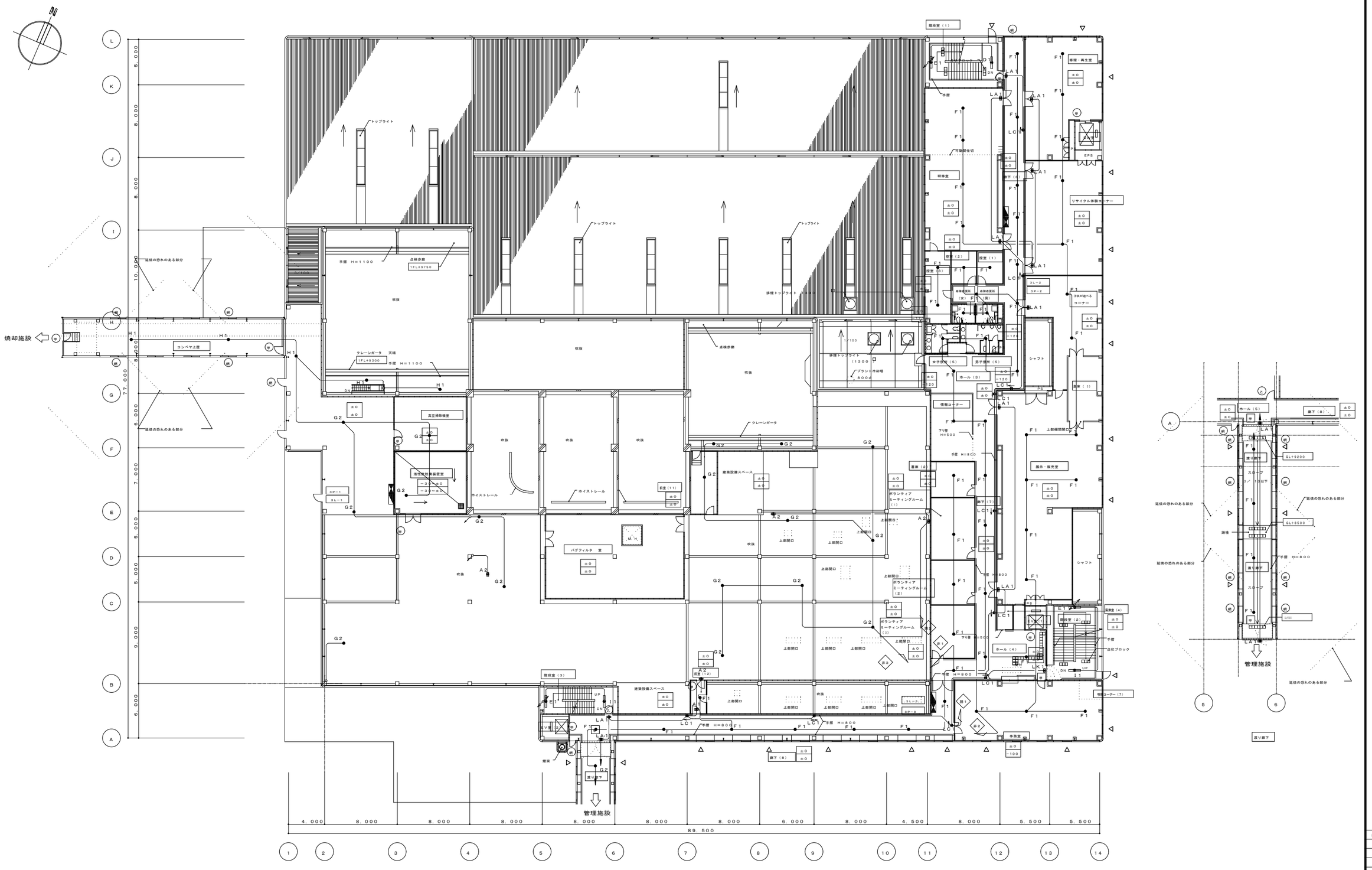

3階平面図

東部リサイクルプラザ消防用設備等点検業務委託

注記	年月日	図面来歴	

日立造船株式会社
環境 プラント事業本部・システム本部・土木建築部

岡山市殿

(仮称) 岡山市東部クリーンセンター ーリサイクルプラザ建設工事

リサイクルプラザ施設
3階非常照明、誘導灯設備配線図

縮尺

整理番号 E－036

図面番号

配布先

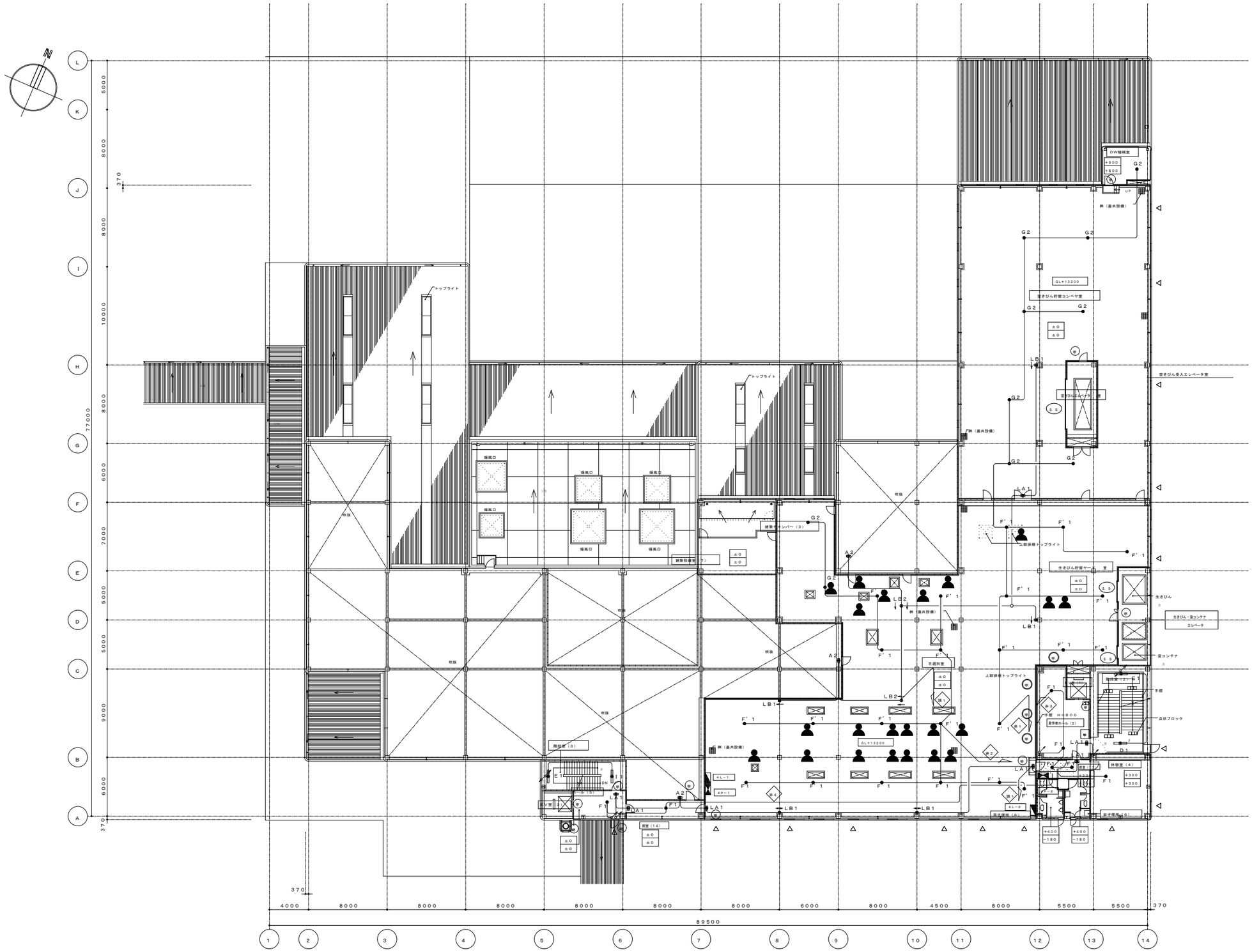

4階平面図

東部リサイクルプラザ消防用設備等点検業務委託

注記	年月日	図面来歴	

日立造船株式会社
環境 プラント事業本部・システム本部・土木建築部

岡山市殿

（仮称）岡山市東部クリーンセンター　ーリサイクルプラザ建設工事

リサイクルプラザ施設
4階非常照明、誘導灯設備配線図

縮尺 1:200

整理番号 E−037

図面番号

配布先

N
L
K
J
I
H
G
F
E
D
C
B
A
5,000
8,000
8,000
10,000
8,000
6,000
7,000
5,000
5,000
9,000
6,000
77,000
吹抜
吹抜
吹抜