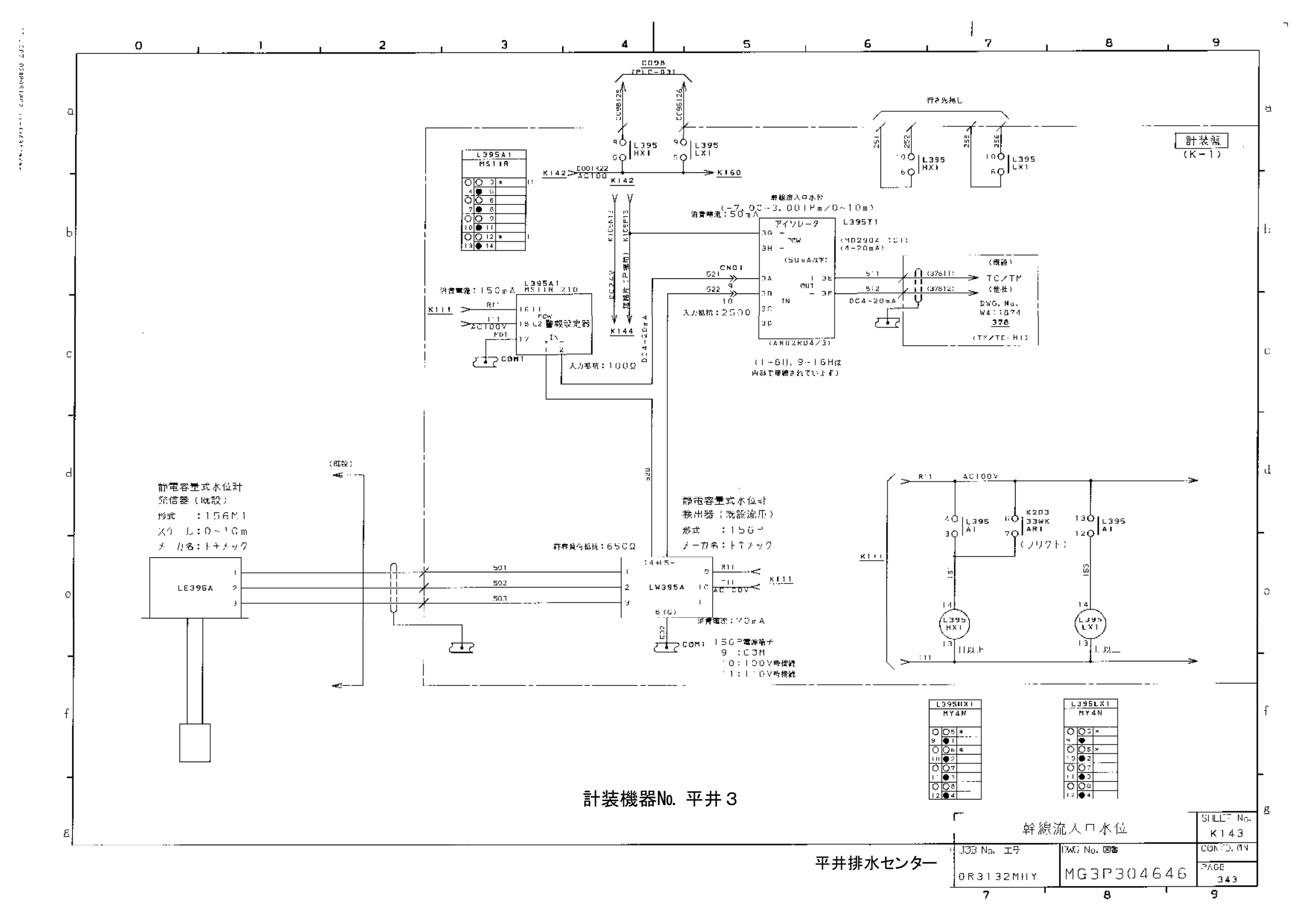
CD98 (PLC-03)
CC98125
CC98126
L395 HX1
L395 LX1
K142
K160
K144
行き先指し
計装盤 (K-1)
L395A1 MS11R
幹線流入口水位
(-7.00~3.001Pm/0~10m)
消費電流：50mA
アイソレータ
L395T1
(MD2904 121)
(4-20mA)
(50mA以下)
(AN02KD4/3)
CN01
入力抵抗：250Ω
(1-8H, 9-16Hは内部で接続されています)
L395A1 MS11R Z10
消費電流：150mA
K111
AC100V
警報設定器
入力抵抗：100Ω
DC4~20mA
COM1
(既設)
静電容量式水位計
発信器（既設）
形式　：156M1
メーカ名：トキメック
LE395A
静電容量式水位計
検出器（既設流用）
形式　：156
メーカ名：トキメック
LW395A
消費電流：70mA
COM1 150P電源端子
9 :COM
10:100V時接続
11:110V時接続
(既設)
(ノリクト)
L395 AI
K203 33WK AR1
11以上
L395 HX1
L395 LX1
L395HX1 MY4N
L395LX1 MY4N
計装機器No. 平井３
幹線流入口水位
SHEET No. K143
CONTD. ON
JOB No. 工号 0R3132MHY
DWG No. 図番 MG3P304646
PAGE 343
平井排水センター

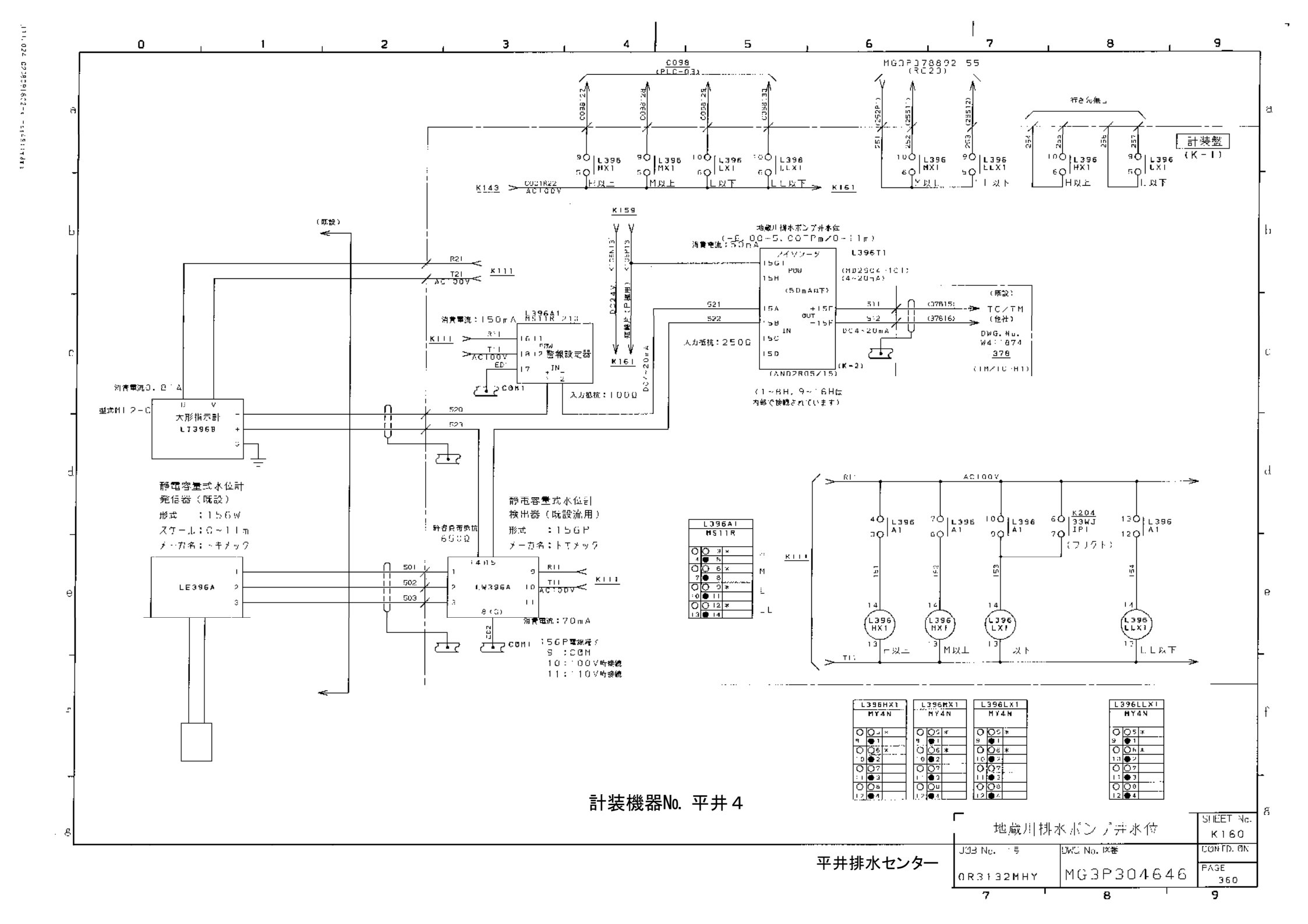
C098
(PLC-03)
MG3P378892 55
(RC20)
計装盤
(K-1)
K143
K161
K159
K111
K160
地蔵川排水ポンプ井水位
(-5.00~5.00Pm/0~11m)
消費電流：50mA
L396T1
(MD2SC4-1C1)
(4~20mA)
(50mA以下)
(XND2R05/15)
(K-2)
(1~8H, 9~16H位
内部で接続されています)
(既設)
TC/TM
(他社)
DWG. No.
W4**-874
378
(TM/TC-H1)
入力抵抗：250Ω
消費電流：150mA
L396A1
MS11R
入力抵抗：100Ω
消費電流0.8**A
型式M12-C
大形指示計
LI396B
静電容量式水位計
発信器（既設）
形式　：156W
スケール：0~11m
メーカ名：ヤキメック
LE396A
静電容量式水位計
検出器（既設流用）
形式　：156P
メーカ名：トヤックス
LW396A
消費電流：70mA
156P電源端子
S　：COM
10：100V時接続
11：110V時接続
AC100V
L396HX1
L396MX1
L396LX1
L396LLX1
MY4N
K204
3WJ
IP1
(フリクト)
H以上
M以上
L以下
LL以下
計装機器No. 平井４
平井排水センター
地蔵川排水ポンプ井水位
JOB No. **号
0R3132MHY
DWG. No. 図番
MG3P304646
SHEET No.
K160
CONTD. ON
PAGE
360

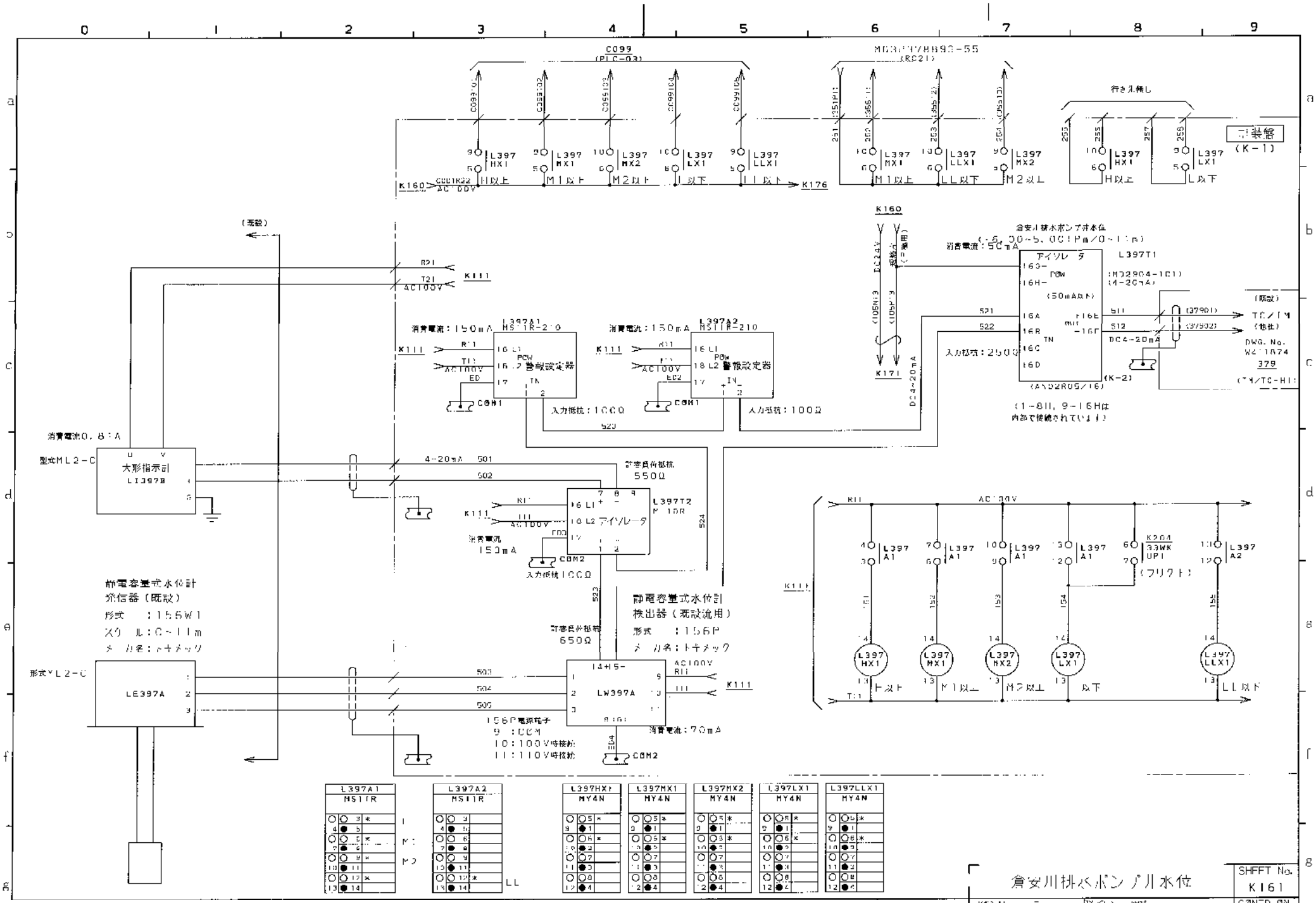

計装機器No. 平井５

平井排水センター

倉安川排水ポンプ川水位

JOB No. 5	DWG No. 図番	SHEET No.
OR3132MHY	MG3P304646	K161
		CONTD. ON 371
		PAGE 361

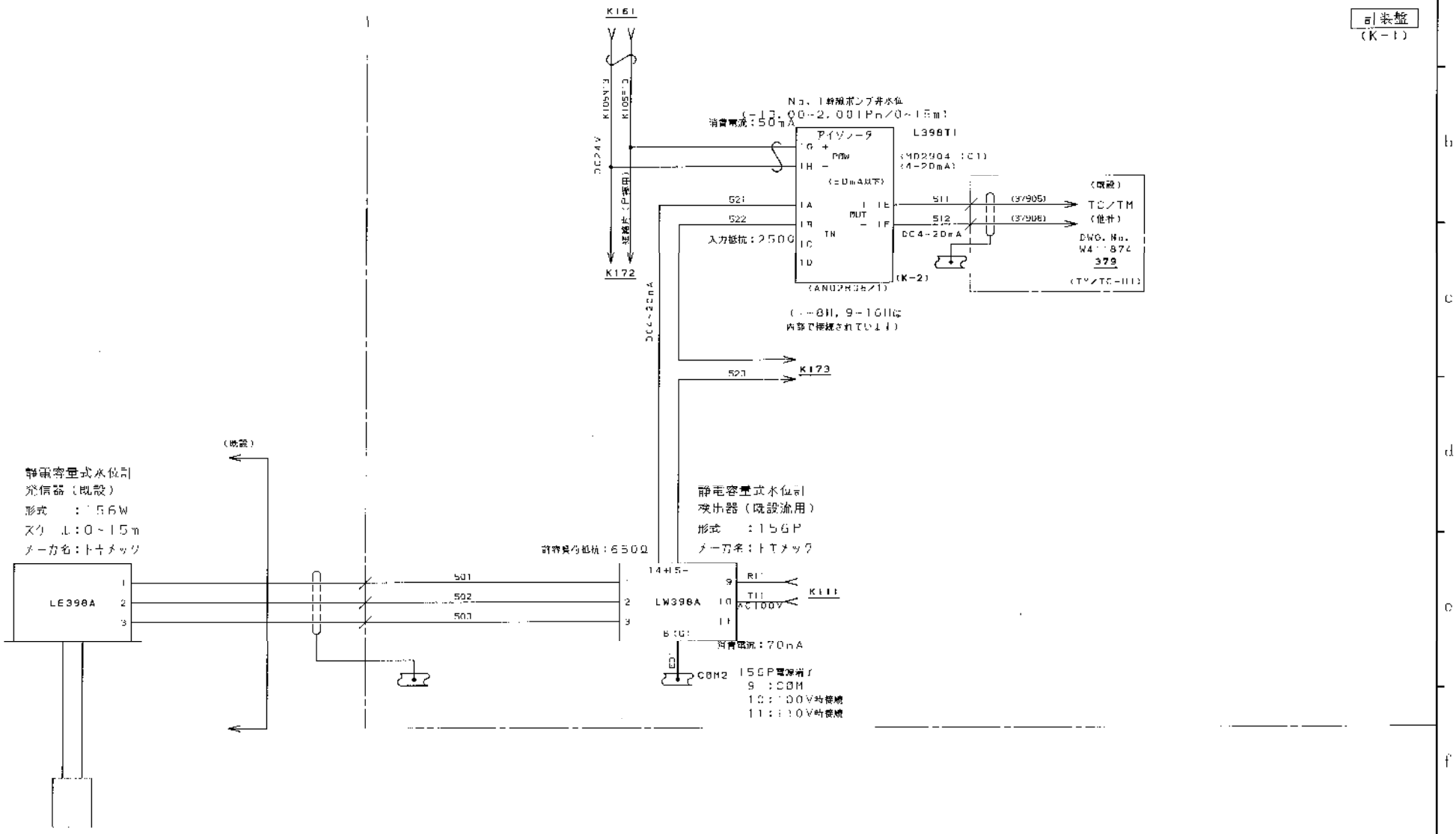

計装機器No. 平井６－１

幹線ポンプ井水位（静電容量式）

No. 1 幹線ポンプ井水位			SHEET No. K171
JOB No. 工号 OR3132MHY	DWG No. 図番 MG3P304646		CONTD. 続
			PAGE 371

平井排水センター

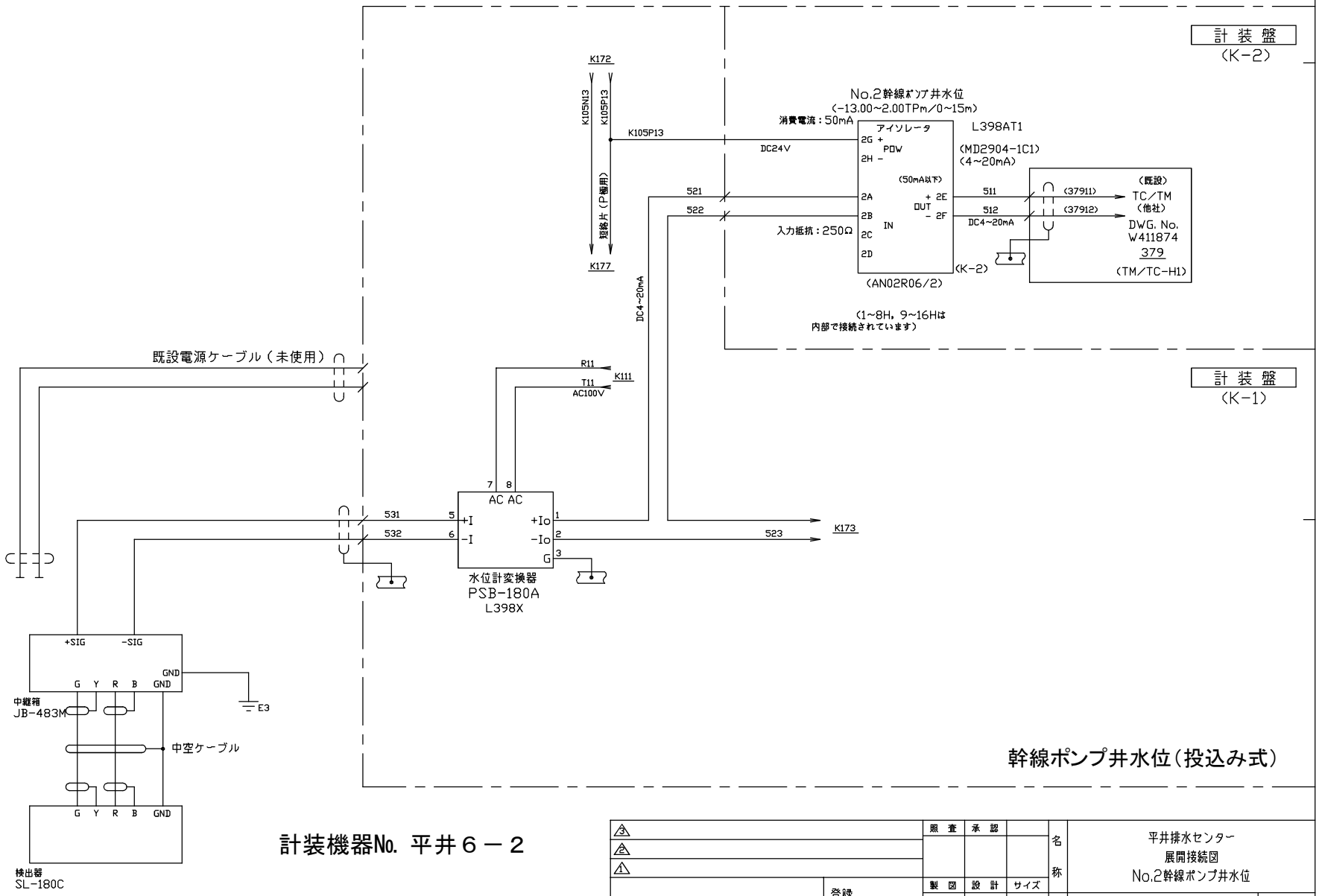

計装機器No. 平井６－２

平井排水センター

		照査	承認		名称	平井排水センター 展開接続図 No.2幹線ポンプ井水位	
	登録	製図	設計	サイズ	図番	MG3P304646	SH No. 372
	尺度 –			A3			

designed AUTO CAD LT**

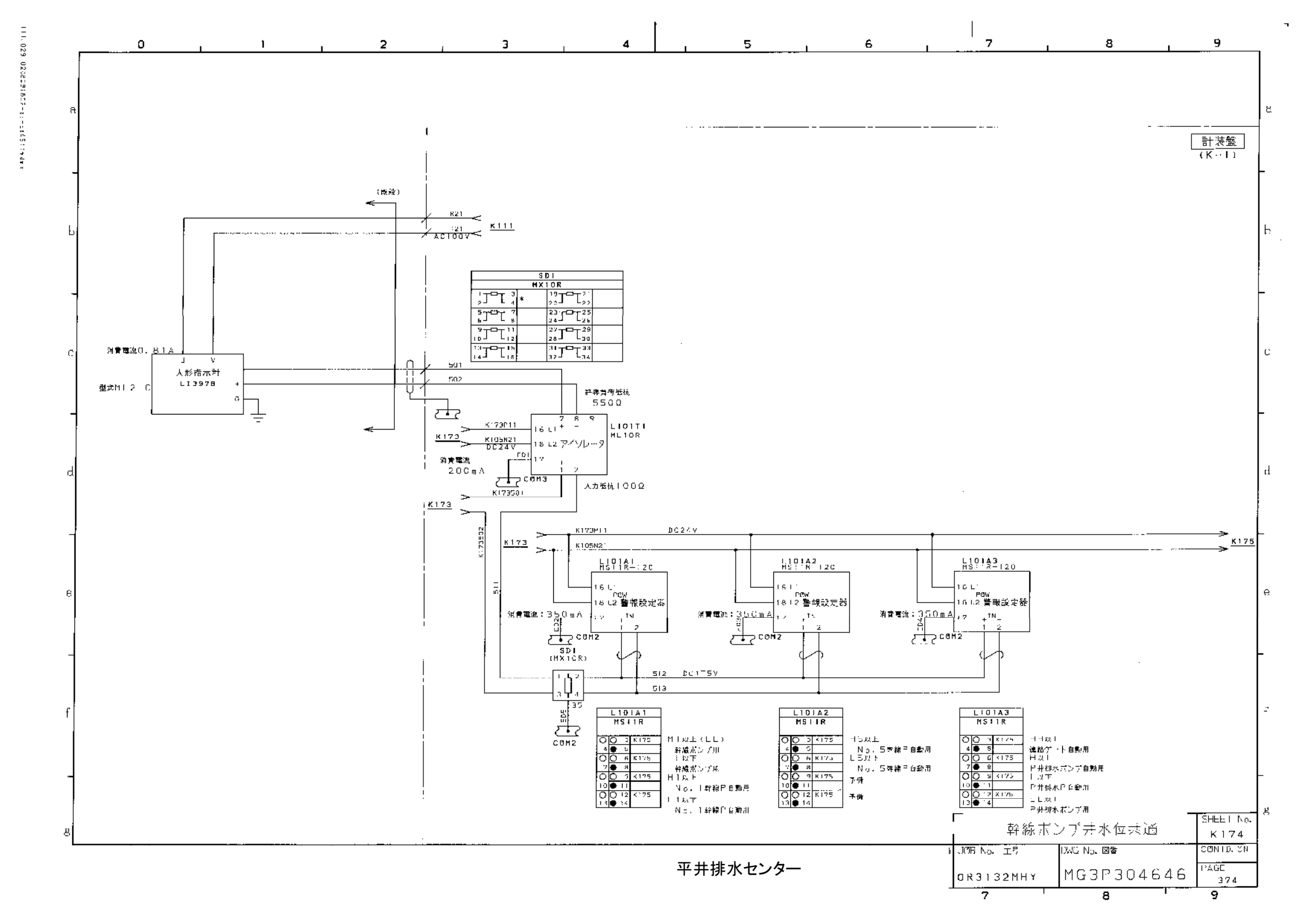

平井排水センター

幹線ポンプ井水位表示

JOB No. 工号	DWG No. 図番	SHEET No.
OR3132MHY	MG3P304646	K174
		CONTD. ON
		PAGE 374

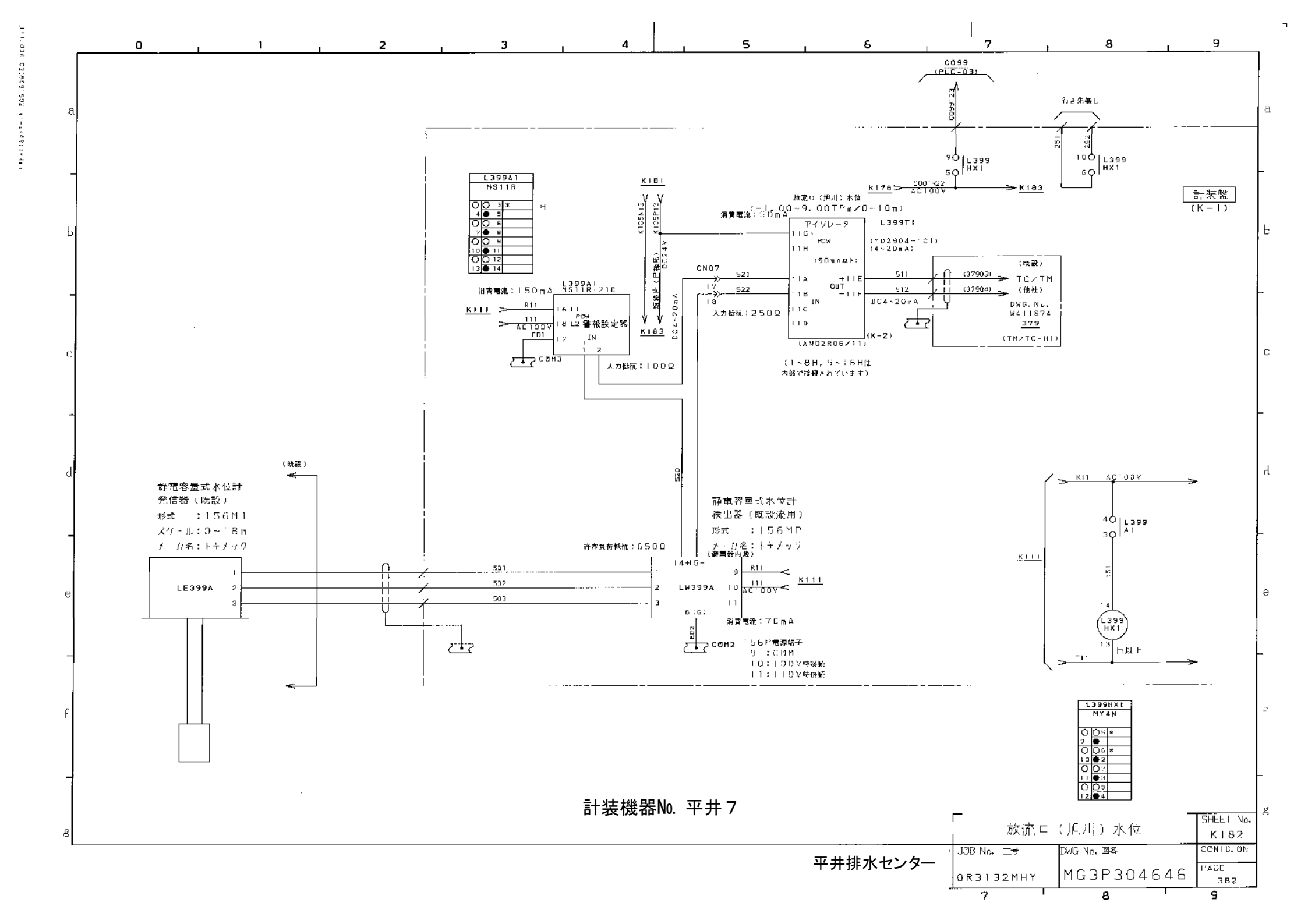
C099
(PLC-03)
C099-23
L399
HX1
K176
K183
AC100V
放流口（旭川）水位
(-1.00~9.00TPm/0~10m)
消費電流：80mA
L399T1
アイソレータ
PDW
(50mA以下)
(MD2904-*C1)
(4~20mA)
DC4~20mA
入力抵抗：250Ω
(AM02R06/11)
(K-2)
(1~8H, 9~16Hは
内部で接続されています)
(既設)
TC/TM
(他社)
DWG. No.
W211874
379
(TM/TC-H1)
計装盤
(K-1)
L399A1
MS11R
K181
K135N13
K135P12
DC24V
K183
DC4~20mA
CN07
521
522
L399A1
MS11R-21C
消費電流：150mA
K111
R11
111
AC100V
FD1
FDW
L2警報設定器
IN
COM3
入力抵抗：100Ω
520
静電容量式水位計
発信器（既設）
形式　：156M1
メクール：0~18m
メーカ名：トキメック
LE399A
1
2
3
531
532
503
許容負荷抵抗：650Ω
(既設)
静電容量式水位計
検出器（既設流用）
形式　：156MP
メーカ名：トキメック
(計器箱内渡)
14H5-
LW399A
9
10
11
R11
111
AC100V
K111
6:G:
FD3
COM2
消費電流：70mA
56P電源端子
9 :COM
10：100V時接続
11：110V時接続
K111
AC100V
L399
A1
151
H以下
L399HX1
MY4N
計装機器No. 平井７
放流口（旭川）水位
平井排水センター
JOB No. 二号
OR3132MHY
DWG No. 図番
MG3P304646
SHEET No.
K182
CONTD. ON
PAGE
382